参数表

STG 1x1 | 6.0 - 24.0 kW
钢板电阻器
cRUus 600 V

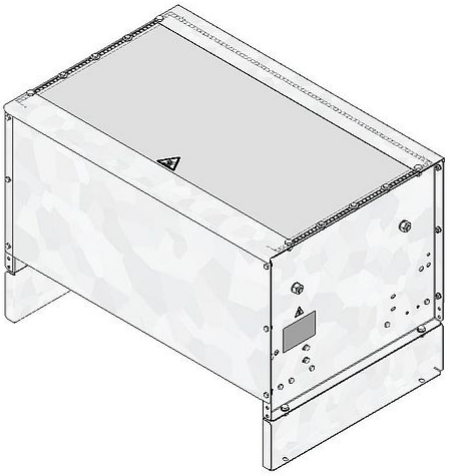

产品编号		ds1000 1111			
类型		STG 111	STG 121	STG 131	STG 141
脉冲功率(kW) T_a ~ 40 °C 参考周期120s 近似值(取决于电阻值)	ED 6 %*	47.4	94.8	142.2	189.6
	ED 15 %*	25.2	50.4	75.6	100.8
	ED 25 %*	18	36	54	72
	ED 40 %*	13.2	26.4	39.6	52.8
标称连续功率(kW) T_a ~ 40 °C		6	12	18	24
电阻值(Ω) (20°C)		0.1 - 55	0.1 - 30	0.2 - 20	0.3 - 15
电阻值公差(20°C)		±10 %			
防护等级(EN 60529) (安装后)		IP 20			
允许工作电压最大值		UL 600 V			
冷却		自 然风冷			
标称连续功率下外壳温度 T_a ~ 40 (°C)		⩽250 °C			
电气端子		bolt clamp M6, M8, M10, M12 / PE M6, M8, M10			
工作温度范围		-25 ... +40 °C			
测试电压		2.7 kV AC 1 s			
认证/标识		CE; UL; CSA			
安装位置					

服从技术修改

HEINE Resistors GmbH · Otto-Mohr-Straße 5 · 01237 Dresden · Germany · Tel: +49 (0) 351 3192-0 · E-Mail: info@heine-resistors.com
Gerichtsstand Dresden · HRB 3315 · USt-IdNr: DE 181022992 · St.-Nr 203/110/04604
IBAN: DE64 8508 0000 04022658 00 · BIC: DRESDEFF850
Geschäftsführer: Patrick Rudolph
Ein Unternehmen der Knorr-Bremse AG

参数表

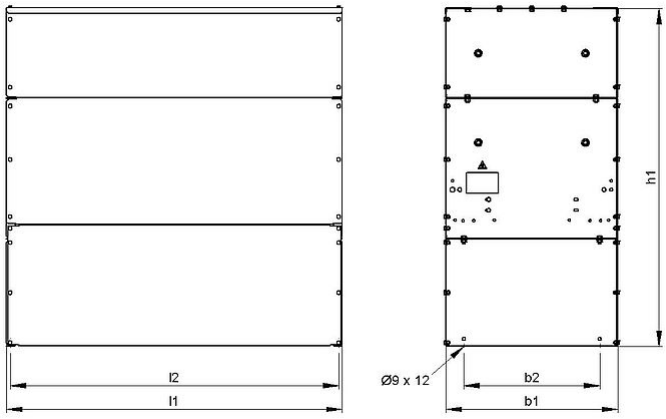

产品编号		ds1000 1111			
类型		STG 111	STG 121	STG 131	STG 141
长度(mm)	l1	330	530	740	940
	l2	310	510	720	920
宽度(mm)	b1	⩽485	⩽485	⩽485	⩽485
	b2	380	380	380	380
高度(mm)	h1	⩽520	⩽520	⩽520	⩽520
约重(kg)		19	25	32	42
最后更新		2016-01-26			

安装说明:

应采取适当的安全措施，以保护电阻器抵抗过载;

在安装时，需保证电阻器的进风口 及出风口不能有任何阻碍;

电阻器必须接地。

HEINE Resistors GmbH · Otto-Mohr-Straße 5 · 01237 Dresden · Germany · Tel: +49 (0) 351 3192-0 · E-Mail: info@heine-resistors.com
Gerichtsstand Dresden · HRB 3315 · USt-IdNr: DE 181022992 · St.-Nr 203/110/04604
IBAN: DE64 8508 0000 04022658 00 · BIC: DRESDEFF850
Geschäftsführer: Patrick Rudolph
Ein Unternehmen der Knorr-Bremse AG