参数表

EFmA_8 | 300 - 670 W
绕线电阻器

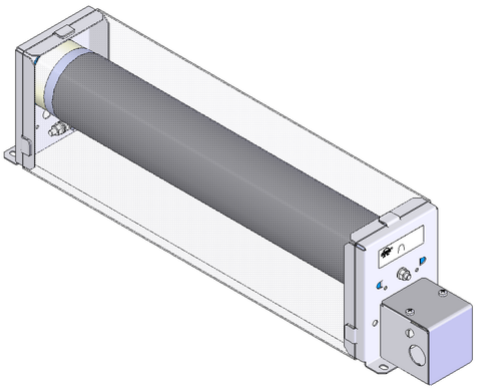

产品编号		ds4000 1181			
类型		EFmA 60x300	EFmA 6	EFmA 7	EFmA 8
脉冲功率(W) T_a ~ 40 °C 参考周期120s 近似值(取决于电阻值)	ED 6 %*	2850	3990	5230	6370
	ED 15 %*	1470	2060	2700	3280
	ED 25 %*	960	1340	1760	2140
	ED 40 %*	660	920	1210	1470
	ED 60 %*	450	630	830	1010
标称连续功率(W) T_a ~ 40 °C		300	420	550	670
额定连续电流(A) T_a ~ 40 °C		0.3 - 25	0.3 - 25	0.3 - 25	0.3 - 25
电阻值(Ω) (20°C)		0.47 - 3600	0.68 - 5060	0.86 - 6550	1.1 - 8000
电阻值公差(20°C)		±10 %			
防护等级(EN 60529) (安装后)		IP 20			
允许工作电压最大值		600 V AC / 800 V DC			
冷却		自 然风冷			
标称连续功率下外壳温度 T_a ~ 40 (°C)		≤200 °C			
电气端子		2.5 mm² / PE M4			
工作温度范围		-25 ... +40 °C			
测试电压		2.7 kV AC 1s			
安装位置					

服从技术修改

HEINE Resistors GmbH · Otto-Mohr-Straße 5 · 01237 Dresden · Germany · Tel: +49 (0) 351 3192-0 · E-Mail: info@heine-resistors.com
Gerichtsstand Dresden · HRB 3315 · USt-IdNr: DE 181022992 · St.-Nr 203/110/04604
IBAN: DE64 8508 0000 04022658 00 · BIC: DRESDEFF850
Geschäftsführer: Patrick Rudolph
Ein Unternehmen der Knorr-Bremse AG

参数表

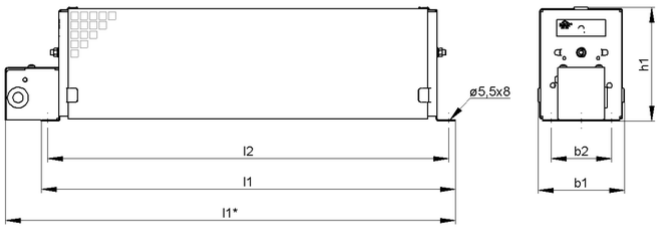

产品编号		ds4000 1181			
类型		EFmA 60x300	EFmA 6	EFmA 7	EFmA 8
长度(mm)	l1*	⩽410	⩽510	⩽610	⩽710
	l1	⩽350	⩽450	⩽550	⩽650
	l2	326	426	526	626
宽度(mm)	b1	⩽93	⩽93	⩽93	⩽93
	b2	64	64	64	64
高度(mm)	h1	⩽121	⩽121	⩽121	⩽121
约重(kg)		2.5	3.5	4.5	5.5
最后更新		2016-01-13			

安装说明:

应采取适当的安全措施，以保护电阻器抵抗过载;

在安装时，需保证电阻器的进风口及出风口不能有任何阻碍;

波纹电阻器必须水平安装;

电阻器必须接地。

HEINE Resistors GmbH · Otto-Mohr-Straße 5 · 01237 Dresden · Germany · Tel: +49 (0) 351 3192-0 · E-Mail: info@heine-resistors.com
Gerichtsstand Dresden · HRB 3315 · USt-IdNr: DE 181022992 · St.-Nr 203/110/04604
IBAN: DE64 8508 0000 04022658 00 · BIC: DRESDEFF850
Geschäftsführer: Patrick Rudolph
Ein Unternehmen der Knorr-Bremse AG