MICROELETTRICA

# SCHEDA TECNICA

## EFmA_8 | 300 - 670 W
## Resistenza a filo avvolto

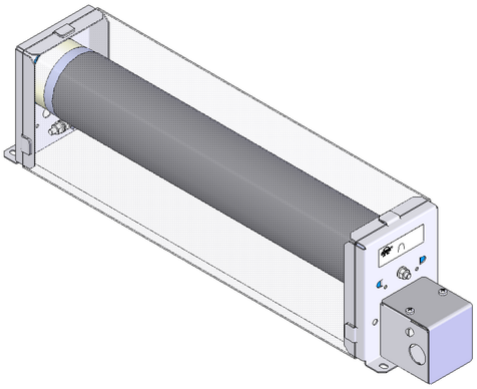

| Articolo-No. | | ds4000 1181 | | | |
|---|---|---|---|---|---|
| Tipo | | EFmA 60x300 | EFmA 6 | EFmA 7 | EFmA 8 |
| Impulso (W) $T_a$ ~ 40 °C<br>*Riferito aa<br>durata del ciclo 120s<br>Valore approssimativo ( dipendente dalla resistenza) | ED 6 %* | 2850 | 3990 | 5230 | 6370 |
| | ED 15 %* | 1470 | 2060 | 2700 | 3280 |
| | ED 25 %* | 960 | 1340 | 1760 | 2140 |
| | ED 40 %* | 660 | 920 | 1210 | 1470 |
| | ED 60 %* | 450 | 630 | 830 | 1010 |
| Potenza continuativa nominale (W) $T_a$ ~ 40 °C | | 300 | 420 | 550 | 670 |
| Corrente continuativa (A) $T_a$ ~ 40 °C | | 0.3 - 25 | 0.3 - 25 | 0.3 - 25 | 0.3 - 25 |
| Valore di resistenza a 20°C (Ω) | | 0.47 - 3600 | 0.68 - 5060 | 0.86 - 6550 | 1.1 - 8000 |
| Tolleranza della resistenza a 20°C | | ±10 % | | | |
| Grado di protezione (EN 60529) avvitato posizione | | IP 20 | | | |
| Massima tensione di funzionamento ammissibile | | 600 V AC / 800 V DC | | | |
| Raffreddamento | | Convezione naturale | | | |
| Temperatura del cofano alla potenza nominale $T_a$ ~ 40 °C | | ≤200 °C | | | |
| Terminale elettrico | | 2.5 mm² / PE M4 | | | |
| Intervallo di temperatura di funzionamento | | -25 ... +40 °C | | | |
| Tensione di prova | | 2.7 kV AC 1s | | | |
| Posizione di montaggio | | | | | |

Soggetto a modifica tecnica



HEINE Resistors GmbH · Otto-Mohr-Straße 5 · 01237 Dresden · Germany · Tel: +49 (0) 351 3192-0 · E-Mail: info@heine-resistors.com
Gerichtsstand Dresden · HRB 3315 · USt-IdNr: DE 181022992 · St.-Nr 203/110/04604
IBAN: DE64 8508 0000 04022658 00 · BIC: DRESDEFF850
Geschäftsführer: Patrick Rudolph
Ein Unternehmen der Knorr-Bremse AG

# SCHEDA TECNICA

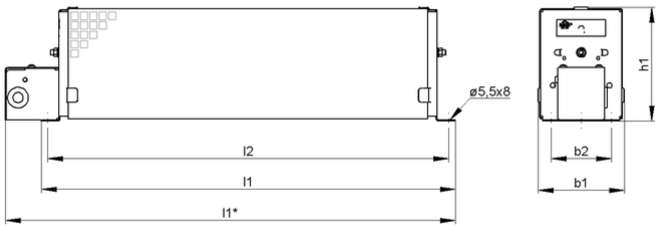


| Articolo-No. | | ds4000 1181 | | | |
|---|---|---|---|---|---|
| Tipo | | EFmA 60x300 | EFmA 6 | EFmA 7 | EFmA 8 |
| Lunghezza [mm] | l1* | ≤410 | ≤510 | ≤610 | ≤710 |
| | l1 | ≤350 | ≤450 | ≤550 | ≤650 |
| | l2 | 326 | 426 | 526 | 626 |
| Profondità [mm] | b1 | ≤93 | ≤93 | ≤93 | ≤93 |
| | b2 | 64 | 64 | 64 | 64 |
| Altezza [mm] | h1 | ≤121 | ≤121 | ≤121 | ≤121 |
| Peso approssimativo [kg] | | 2.5 | 3.5 | 4.5 | 5.5 |
| Ultimo aggiornamento | | 2016-01-13 | | | |

Istruzioni di montaggio:
La resistenza dovrebbe essere protetta con adeguate misure di sicurezza contro il sovraccarico.
Montare la resistenza lasciando libera da eventuali ostacoli la zona di ingresso e di uscita dell'aria.
Le resistenze a tubo devono essere montate in posizione orizzontale.
La resistenza deve essere collegata a terra.



HEINE Resistors GmbH · Otto-Mohr-Straße 5 · 01237 Dresden · Germany · Tel: +49 (0) 351 3192-0 · E-Mail: info@heine-resistors.com
Gerichtsstand Dresden · HRB 3315 · USt-IdNr: DE 181022992 · St.-Nr 203/110/04604
IBAN: DE64 8508 0000 04022658 00 · BIC: DRESDEFF850
Geschäftsführer: Patrick Rudolph
Ein Unternehmen der Knorr-Bremse AG