MICROELETTRICA

DATENBLATT

GWS 80x15-G | 100 - 200 W
Aluminiumwiderstand
cRUus 600 V

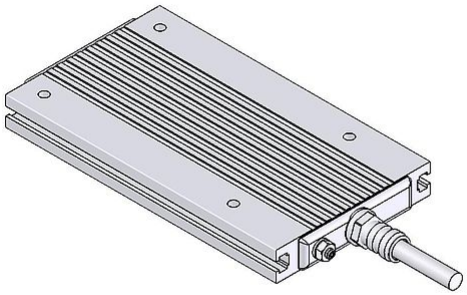

Artikel-Nr.		ds3000 3722	
Typ		GWS 146	GWS 252
Impulsleistung (W) T_u ~ 40 °C *bezogen auf eine Zyklusdauer von 120s Richtwert (widerstandswertabhängig)	ED 6 %*	900	1800
	ED 15 %*	500	1000
	ED 25 %*	300	600
	ED 35 %*	250	500
	ED 40 %*	200	400
Nenndauerleistung (W) T_u ~ 40°C		100	200
Nennwiderstandswert bei 20 °C (Ohm)		3.6 - 910	6.8 - 1200
Nenntoleranz bei 20 °C		±10 %	
Schutzart (EN 60529) (im entsprechend angeschraubten Zustand)		IP 65	
Max. zulässige Betriebsspannung		UL 600 V	
Kühlung		natürliche Konvektion	
Gehäusetemperatur bei Nenndauerleistung T_u ~ 40 °C		<300 °C	
Elektrischer Anschluss		3x AWG 18; l=50 cm	
Betriebstemperaturbereich		-25 ... +40 °C	
Prüfspannung		2.7 kV AC 1 s	
Zulassung / Kennzeichnung		UL; CSA	
Einbaulagen			

Technische Änderungen vorbehalten

HEINE Resistors GmbH · Otto-Mohr-Straße 5 · 01237 Dresden · Germany · Tel: +49 (0) 351 3192-0 · E-Mail: info@heine-resistors.com
Gerichtsstand Dresden · HRB 3315 · USt-IdNr: DE 181022992 · St.-Nr 203/110/04604
IBAN: DE64 8508 0000 04022658 00 · BIC: DRESDEFF850
Geschäftsführer: Patrick Rudolph
Ein Unternehmen der Knorr-Bremse AG

DATENBLATT

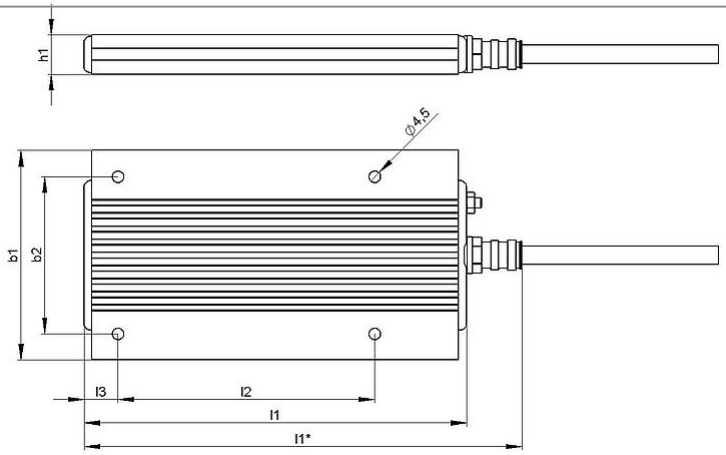

Artikel-Nr.		ds3000 3722	
Typ		GWS 146	GWS 252
Länge [mm]	l1*	<170	<276
	l1	146	252
	l2	98	204
	l3	13	13
Breite [mm]	b1	80	80
	b2	60	60
Höhe [mm]	h1	15	15
Masse ca. [kg]		0.5	0.8
Isolationswiderstand		>10 M Ohm	
letzte Änderung		22.01.2014	

Montagehinweis:
Bei der Montage des Widerstandes ist die Ausdehnung des Gehäuses von max. 0,85 mm / 100 mm durch Erwärmung zu beachten (Montage mit Fest- und Loslager).
Die Widerstände sind so zu montieren, dass eine ungehinderte Zu- und Abluft gewährleistet ist und kein Wärmestau entsteht.
Der Widerstand ist durch geeignete Schutzmaßnahmen vor Überlastung zu schützen.
Der Widerstand ist auf eine durchgehend flache Aufspannfläche zu montieren.
Der Widerstand muss geerdet werden.

HEINE Resistors GmbH · Otto-Mohr-Straße 5 · 01237 Dresden · Germany · Tel: +49 (0) 351 3192-0 · E-Mail: info@heine-resistors.com
Gerichtsstand Dresden · HRB 3315 · USt-IdNr: DE 181022992 · St.-Nr 203/110/04604
IBAN: DE64 8508 0000 04022658 00 · BIC: DRESDEFF850
Geschäftsführer: Patrick Rudolph
Ein Unternehmen der Knorr-Bremse AG