参数表

GWS 80x15-S | 80 - 160 W
铝壳电阻器

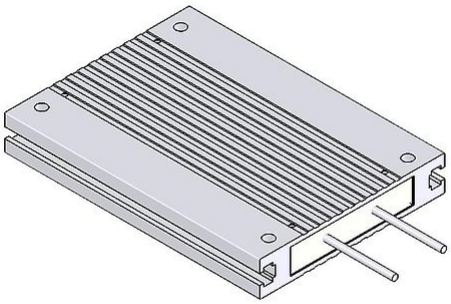

产品编号		ds3000 3751		
类型		GWS 110	GWS 130	GWS 216
脉冲功率(W) T_a ~ 40 °C 参考周期120s 近似值(取决于电阻值)	ED 6 %*	720	900	1440
	ED 15 %*	400	500	800
	ED 25 %*	240	300	480
	ED 35 %*	200	250	400
	ED 40 %*	160	200	320
标称连续功率(W) T_a ~ 40 °C		80	100	160
电阻值(Ω) (20°C)		3.6 - 910	3.6 - 910	6.8 - 1200
电阻值公差(20°C)		±10 %		
防护等级(EN 60529) (安装后)		IP 65		
允许工作电压最大值		EN 1000 V DC		
冷却		自 然风冷		
标称连续功率下外壳温度 T_a ~ 40 (°C)		<250 °C		
电气端子		2x AWG 18; l=25 cm		
工作温度范围		-25 ... +40 °C		
测试电压		2.7 kV AC 1 s		
安装位置				

服从技术修改

HEINE Resistors GmbH · Otto-Mohr-Straße 5 · 01237 Dresden · Germany · Tel: +49 (0) 351 3192-0 · E-Mail: info@heine-resistors.com
Gerichtsstand Dresden · HRB 3315 · USt-IdNr: DE 181022992 · St.-Nr 203/110/04604
IBAN: DE64 8508 0000 04022658 00 · BIC: DRESDEFF850
Geschäftsführer: Patrick Rudolph
Ein Unternehmen der Knorr-Bremse AG

参数表

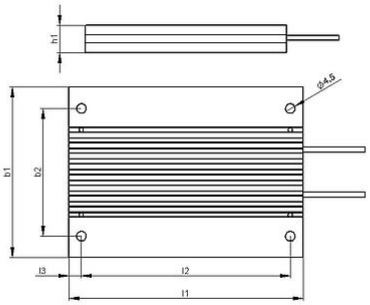

产品编号		ds3000 3751		
类型		GWS 110	GWS 130	GWS 216
长度(mm)	l1	110	130	216
	l2	98	118	204
	l3	6	6	6
宽度(mm)	b1	80	80	80
	b2	60	60	60
高度(mm)	h1	15	15	15
约重(kg)		0.3	0.4	0.6
绝缘阻抗		>10 M Ohm		
最后更新		2014-01-22		

安装说明:

当工作升温时，电阻器外壳上两个固定点间的距离平均每100 mm最多增加0.85 mm(安装在固定或可移动的轴承时）；

在安装时，需保证电阻器的进风口及出风口不能有任何阻碍;

请将电阻器安装在平面区域;

电阻器必须接地。

HEINE Resistors GmbH · Otto-Mohr-Straße 5 · 01237 Dresden · Germany · Tel: +49 (0) 351 3192-0 · E-Mail: info@heine-resistors.com
Gerichtsstand Dresden · HRB 3315 · USt-IdNr: DE 181022992 · St.-Nr 203/110/04604
IBAN: DE64 8508 0000 04022658 00 · BIC: DRESDEFF850
Geschäftsführer: Patrick Rudolph
Ein Unternehmen der Knorr-Bremse AG