MICROELETTRICA

SCHEDA TECNICA

GWS 70x70
Alluminio Resistore

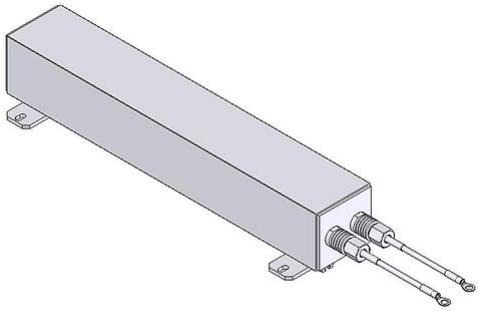

Articolo-No.		ds3000 3501
Tipo		GWS xxx-70x70
Impulso (kW) T_a ~ 60 °C *Riferito aa durata del ciclo 120s Valore approssimativo (dipendente dalla resistenza)	ED 6 %*	1
Potenza continuativa nominale (kW) T_a ~ 60 °C		1
Valore di resistenza a 20°C (Ω)		5.5
Tolleranza della resistenza a 20°C		±10 %
Grado di protezione (EN 60529) avvitato posizione		IP 54
Massima tensione di funzionamento ammissibile		2300 V
Raffreddamento		Convezione naturale
Temperatura del cofano alla potenza nominale T_a ~ 60 °C		<=180 °C
Terminale elettrico		2x 10 mm²; l=25 cm
Intervallo di temperatura di funzionamento		-40 ... +70 °C
Tensione di prova		6.0 kV AC 1 min
Posizione di montaggio		

Soggetto a modifica tecnica

HEINE Resistors GmbH · Otto-Mohr-Straße 5 · 01237 Dresden · Germany · Tel: +49 (0) 351 3192-0 · E-Mail: info@heine-resistors.com
Gerichtsstand Dresden · HRB 3315 · USt-IdNr: DE 181022992 · St.-Nr 203/110/04604
IBAN: DE64 8508 0000 04022658 00 · BIC: DRESDEFF850
Geschäftsführer: Patrick Rudolph
Ein Unternehmen der Knorr-Bremse AG

MICROELETTRICA

SCHEDA TECNICA

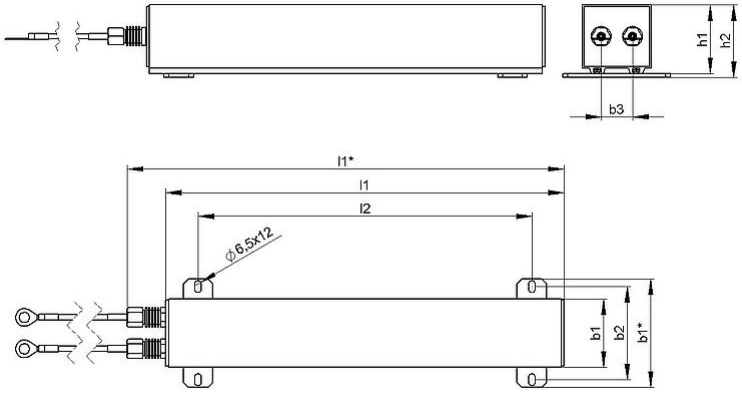

Articolo-No.		ds3000 3501
Tipo		GWS xxx-70x70
Lunghezza [mm]	l1*	xxx + 46
	l1	xxx + 6
	l2	t.b.d.
Profondità [mm]	b1	70
	b2	95
	b3	110
Altezza [mm]	h1	70
	h2	74
Peso approssimativo [kg]		6.15
Resistenza di isolamento		>20 M Ohm
Ultimo aggiornamento		2014-03-13

Istruzioni di montaggio:
La resistenza dovrebbe essere protetta con adeguate misure di sicurezza contro il sovraccarico.
Montare la resistenza lasciando libera da eventuali ostacoli la zona di ingresso e di uscita dell'aria.
La resistenza deve essere collegata a terra.

HEINE Resistors GmbH · Otto-Mohr-Straße 5 · 01237 Dresden · Germany · Tel: +49 (0) 351 3192-0 · E-Mail: info@heine-resistors.com
Gerichtsstand Dresden · HRB 3315 · USt-IdNr: DE 181022992 · St.-Nr 203/110/04604
IBAN: DE64 8508 0000 04022658 00 · BIC: DRESDEFF850
Geschäftsführer: Patrick Rudolph
Ein Unternehmen der Knorr-Bremse AG