DATENBLATT

GWS 70x70
Aluminiumwiderstand

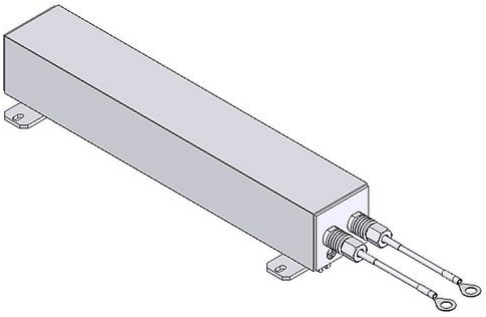

Artikel-Nr.	ds3000 3502			
Typ	GWS 300	GWS 350	GWS 400	GWS 500
Nenndauerleistung (W) T_u ~ 40°C	175	215	250	330
Nennwiderstandswert bei 20 °C (Ohm)	5 - 100	5 - 130	5 - 160	5 - 200
Nenntoleranz bei 20 °C	±10 %			
Schutzart (EN 60529) (im entsprechend angeschraubten Zustand)	IP 54			
Max. zulässige Betriebsspannung	2300 V			
Kühlung	natürliche Konvektion			
Gehäusetemperatur bei Nenndauerleistung T_u ~ 40 °C	≤200 °C			
Elektrischer Anschluss	2x 10 mm² / PE M5			
Betriebstemperaturbereich	-40 ... +40 °C			
Prüfspannung	8.5 kV AC 1 min			
Einbaulagen				

Technische Änderungen vorbehalten

HEINE Resistors GmbH · Otto-Mohr-Straße 5 · 01237 Dresden · Germany · Tel: +49 (0) 351 3192-0 · E-Mail: info@heine-resistors.com
Gerichtsstand Dresden · HRB 3315 · USt-IdNr: DE 181022992 · St.-Nr 203/110/04604
IBAN: DE64 8508 0000 04022658 00 · BIC: DRESDEFF850
Geschäftsführer: Patrick Rudolph
Ein Unternehmen der Knorr-Bremse AG

MICROELETTRICA

DATENBLATT

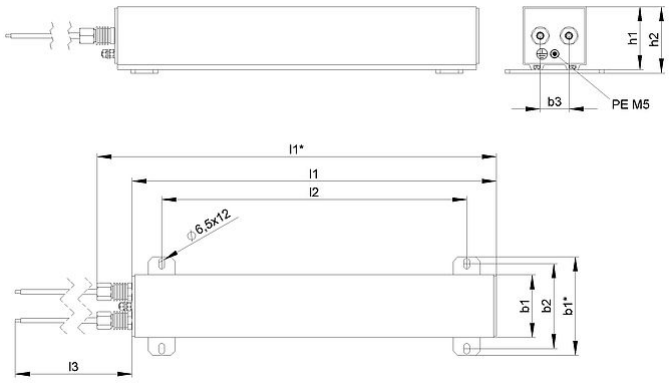

Artikel-Nr.		ds3000 3502			
Typ		GWS 300	GWS 350	GWS 400	GWS 500
Länge [mm]	l1*	346	396	446	546
	l1	306	356	406	506
	l2	240	290	340	440
	l3	250	250	250	250
Breite [mm]	b1*	110	110	110	110
	b1	70	70	70	70
	b2	95	95	95	95
	b3	32	32	32	32
Höhe [mm]	h1	70	70	70	70
	h2	74	74	74	74
Masse ca. [kg]		4	4.5	5	6
Isolationswiderstand		≥20 MΩ			
Impulsleistung		Projektspezifisch			
letzte Änderung		23.08.2016			

Montagehinweis:
Die Widerstände sind so zu montieren, dass eine ungehinderte Zu- und Abluft gewährleistet ist und kein Wärmestau entsteht.
Der Widerstand ist durch geeignete Schutzmaflnahmen vor Überlastung zu schützen.
Der Widerstand muss geerdet werden.

HEINE Resistors GmbH · Otto-Mohr-Straße 5 · 01237 Dresden · Germany · Tel: +49 (0) 351 3192-0 · E-Mail: info@heine-resistors.com
Gerichtsstand Dresden · HRB 3315 · USt-IdNr: DE 181022992 · St.-Nr 203/110/04604
IBAN: DE64 8508 0000 04022658 00 · BIC: DRESDEFF850
Geschäftsführer: Patrick Rudolph
Ein Unternehmen der Knorr-Bremse AG