MICROELETTRICA

# DATENBLATT

## RFB_18 | 14.0 - 18.0 kW
## Drahtwiderstand
## mit Klemmenkasten B

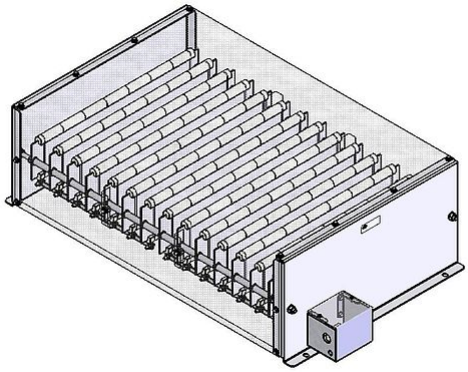

| Artikel-Nr. | | ds2003 1181 | | |
|---|---|---|---|---|
| Typ | | RFB 14-7 | RFB 16-7 | RFB 18-7 |
| Impulsleistung (kW) $T_u$ ~ 40 °C<br>*bezogen auf eine<br>Zyklusdauer von 120s<br>Richtwert (widerstandswertabhängig) | ED 6 %* | 112 | 128 | 144 |
| | ED 15 %* | 63 | 72 | 81 |
| | ED 25 %* | 42 | 48 | 54 |
| | ED 40 %* | 29.4 | 33.6 | 37.8 |
| Nenndauerleistung (kW) $T_u$ ~ 40°C | | 14 | 16 | 18 |
| Nennwiderstandswert bei 20 °C (Ohm) | | 3.5 - 26 | 4 - 23 | 4.5 - 20 |
| Nenntoleranz bei 20 °C | | ±10 % | | |
| Schutzart (EN 60529) (im entsprechend angeschraubten Zustand) | | IP 20 | | |
| Max. zulässige Betriebsspannung | | EN 600 V AC / 800 V DC | | |
| Kühlung | | natürliche Konvektion | | |
| Gehäusetemperatur bei Nenndauerleistung $T_u$ ~ 40 °C | | ca. 200 °C | | |
| Elektrischer Anschluss | | Buchsenklemmenleiste 2.5 mm² / 10 mm²; PE M5 | | |
| Betriebstemperaturbereich | | -25 ... +40 °C | | |
| Prüfspannung | | 2.7 kV AC 1 s | | |
| Einbaulagen | | | | |

Technische Änderungen vorbehalten



HEINE Resistors GmbH · Otto-Mohr-Straße 5 · 01237 Dresden · Germany · Tel: +49 (0) 351 3192-0 · E-Mail: info@heine-resistors.com
Gerichtsstand Dresden · HRB 3315 · USt-IdNr: DE 181022992 · St.-Nr 203/110/04604
IBAN: DE64 8508 0000 04022658 00 · BIC: DRESDEFF850
Geschäftsführer: Patrick Rudolph
Ein Unternehmen der Knorr-Bremse AG

# DATENBLATT

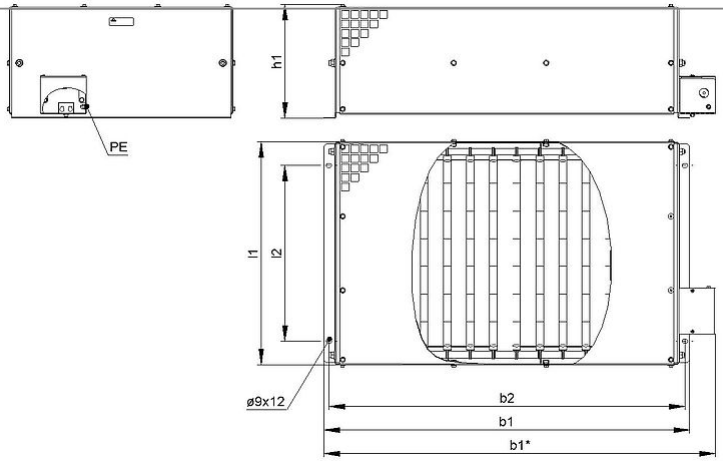


| Artikel-Nr. | | ds2003 1181 | | |
|---|---|---|---|---|
| Typ | | RFB 14-7 | RFB 16-7 | RFB 18-7 |
| Länge [mm] | l1 | <490 | <490 | <490 |
| | l2 | 380 | 380 | 380 |
| Breite [mm] | b1 | <795 | <895 | <995 |
| | b2 | 770 | 870 | 970 |
| | b3 | <850 | <950 | <1050 |
| Höhe [mm] | h1 | <250 | <250 | <250 |
| Masse ca. [kg] | | 27 | 30 | 33 |
| letzte Änderung | | 29.10.2015 | | |

Montagehinweis:
Die Widerstände sind so zu montieren, dass eine ungehinderte Zu- und Abluft gewährleistet ist und kein Wärmestau entsteht.
Der Widerstand ist durch geeignete Schutzmaßnahmen vor Überlastung zu schützen.

Der Widerstand muss geerdet werden.



HEINE Resistors GmbH · Otto-Mohr-Straße 5 · 01237 Dresden · Germany · Tel: +49 (0) 351 3192-0 · E-Mail: info@heine-resistors.com
Gerichtsstand Dresden · HRB 3315 · USt-IdNr: DE 181022992 · St.-Nr 203/110/04604
IBAN: DE64 8508 0000 04022658 00 · BIC: DRESDEFF850
Geschäftsführer: Patrick Rudolph
Ein Unternehmen der Knorr-Bremse AG