MICROELETTRICA

DATENBLATT

STG 1x0 | 5.4 - 21.6 kW
Stahlgitterwiderstand
cRUus 600 V

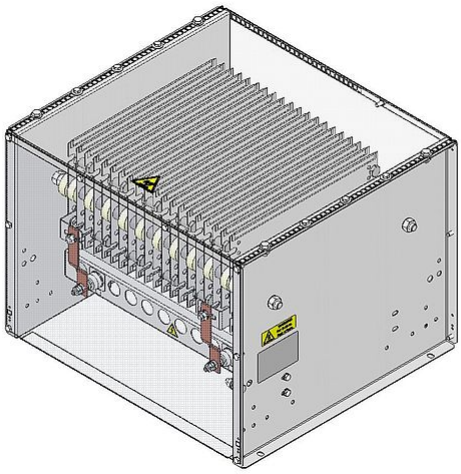

Artikel-Nr.		ds1000 1101			
Typ		STG 110	STG 120	STG 130	STG 140
Impulsleistung (kW) T_u ~ 40 °C *bezogen auf eine Zyklusdauer von 120s Richtwert (widerstandswertabhängig)	ED 6 %*	42.7	85.3	128	170.6
	ED 15 %*	22.7	45.4	68	90.7
	ED 25 %*	16.2	32.4	48.6	64.8
	ED 40 %*	11.9	23.8	35.6	47.5
Nenndauerleistung (kW) T_u ~ 40°C		5.4	10.8	16.2	21.6
Nennwiderstandswert bei 20 °C (Ohm)		0.1 - 55	0.1 - 32	0.2 - 22	0.3 - 16.5
Nenntoleranz bei 20 °C		±10 %			
Schutzart (EN 60529) (im entsprechend angeschraubten Zustand)		IP 20			
Max. zulässige Betriebsspannung		UL 600 V			
Kühlung		natürliche Konvektion			
Gehäusetemperatur bei Nenndauerleistung T_u ~ 40 °C		≤250 °C			
Elektrischer Anschluss		Bolzenklemme M6, M8, M10, M12 / PE M6, M8, M10			
Betriebstemperaturbereich		-25 ... +40 °C			
Prüfspannung		2.7 kV AC 1 s			
Zulassung / Kennzeichnung		CE; UL; CSA			
Einbaulagen					

Technische Änderungen vorbehalten

HEINE Resistors GmbH · Otto-Mohr-Straße 5 · 01237 Dresden · Germany · Tel: +49 (0) 351 3192-0 · E-Mail: info@heine-resistors.com
Gerichtsstand Dresden · HRB 3315 · USt-IdNr: DE 181022992 · St.-Nr 203/110/04604
IBAN: DE64 8508 0000 04022658 00 · BIC: DRESDEFF850
Geschäftsführer: Patrick Rudolph
Ein Unternehmen der Knorr-Bremse AG

DATENBLATT

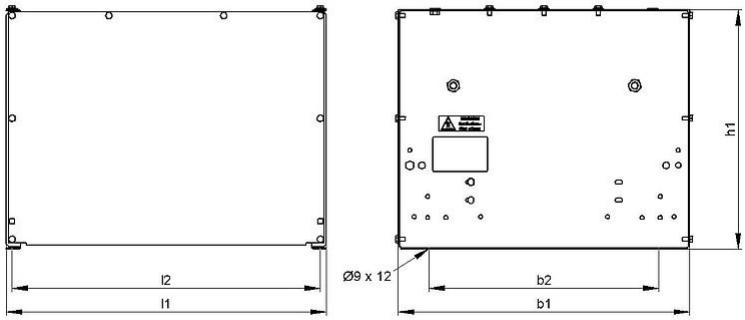

Artikel-Nr.		ds1000 1101			
Typ		STG 110	STG 120	STG 130	STG 140
Länge [mm]	l1	330	530	740	940
	l2	310	510	720	920
Breite [mm]	b1	≤485	≤485	≤485	≤485
	b2	380	380	380	380
Höhe [mm]	h1	≤400	≤400	≤400	≤400
Masse ca. [kg]		17	23	30	39
letzte Änderung		26.01.2016			

Montagehinweis:
Die Widerstände sind so zu montieren, dass eine ungehinderte Zu- und Abluft gewährleistet ist und kein Wärmestau entsteht.
Der Widerstand ist durch geeignete Schutzmaflnahmen vor Überlastung zu schützen.
Der Widerstand muss geerdet werden.

HEINE Resistors GmbH · Otto-Mohr-Straße 5 · 01237 Dresden · Germany · Tel: +49 (0) 351 3192-0 · E-Mail: info@heine-resistors.com
Gerichtsstand Dresden · HRB 3315 · USt-IdNr: DE 181022992 · St.-Nr 203/110/04604
IBAN: DE64 8508 0000 04022658 00 · BIC: DRESDEFF850
Geschäftsführer: Patrick Rudolph
Ein Unternehmen der Knorr-Bremse AG