参数表

STG 1x1 | 6.8 - 27.2 kW
钢板电阻器

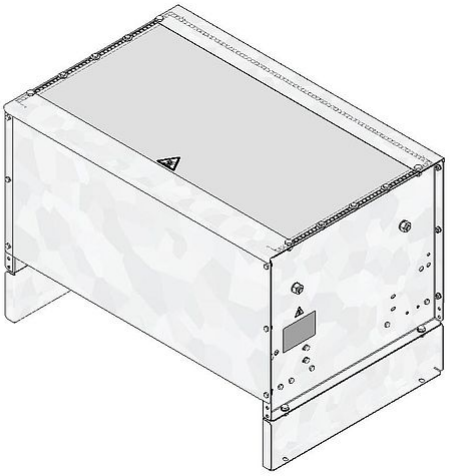

产品编号		ds1000 1110			
类型		STG 111	STG 121	STG 131	STG 141
脉冲功率(kW) T_a ~ 40 °C 参考周期120s 近似值(取决于电阻值)	ED 6 %*	53.7	107.4	161.2	214.9
	ED 15 %*	28.6	57.1	85.7	114.2
	ED 25 %*	20.4	40.8	61.2	81.6
	ED 40 %*	15	29.9	44.9	59.8
标称连续功率(kW) T_a ~ 40 °C		6.8	13.6	20.4	27.2
电阻值(Ω) (20°C)		0.1 - 55	0.2 - 73	0.2 - 49	0.3 - 36
电阻值公差(20°C)		±10 %			
防护等级(EN 60529) (安装后)		IP 20			
允许工作电压最大值		EN 1000 V DC			
冷却		自 然风冷			
标称连续功率下外壳温度 T_a ~ 40 (°C)		⩽250 °C			
电气端子		bolt clamp M6, M8, M10, M12 / PE M6, M8, M10			
工作温度范围		-25 ... +40 °C			
测试电压		2.7 kV AC 1 s			
认证/标识		CE			
安装位置					

服从技术修改

HEINE Resistors GmbH · Otto-Mohr-Straße 5 · 01237 Dresden · Germany · Tel: +49 (0) 351 3192-0 · E-Mail: info@heine-resistors.com
Gerichtsstand Dresden · HRB 3315 · USt-IdNr: DE 181022992 · St.-Nr 203/110/04604
IBAN: DE64 8508 0000 04022658 00 · BIC: DRESDEFF850
Geschäftsführer: Patrick Rudolph
Ein Unternehmen der Knorr-Bremse AG

参数表

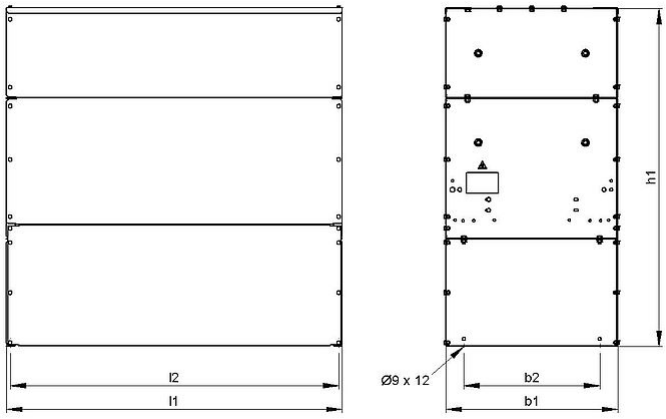

产品编号		ds1000 1110			
类型		STG 111	STG 121	STG 131	STG 141
长度(mm)	l1	330	530	740	940
	l2	310	510	720	920
宽度(mm)	b1	⩽485	⩽485	⩽485	⩽485
	b2	380	380	380	380
高度(mm)	h1	⩽520	⩽520	⩽520	⩽520
约重(kg)		19	25	32	42
最后更新		2016-01-26			

安装说明:

应采取适当的安全措施，以保护电阻器抵抗过载;

在安装时，需保证电阻器的进风口 及出风口不能有任何阻碍;

电阻器必须接地。

HEINE Resistors GmbH · Otto-Mohr-Straße 5 · 01237 Dresden · Germany · Tel: +49 (0) 351 3192-0 · E-Mail: info@heine-resistors.com
Gerichtsstand Dresden · HRB 3315 · USt-IdNr: DE 181022992 · St.-Nr 203/110/04604
IBAN: DE64 8508 0000 04022658 00 · BIC: DRESDEFF850
Geschäftsführer: Patrick Rudolph
Ein Unternehmen der Knorr-Bremse AG