参数表

RWS_5 | 120 - 280 W
绕线电阻器

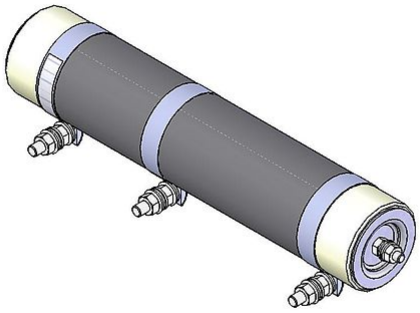

产品编号		ds4000 0151		
类型		RWS 3	RWS 4	RWS 5
脉冲功率(W) T_a ~ 40 °C 参考周期120s 近似值(取决于电阻值)	ED 6 %*	1140	1900	2660
	ED 15 %*	590	980	1370
	ED 25 %*	380	640	900
	ED 40 %*	260	440	620
	ED 60 %*	180	300	420
标称连续功率(W) T_a ~ 40 °C		120	200	280
额定连续电流(A) T_a ~ 40 °C		0.3 - 25	0.3 - 25	0.3 - 25
电阻值(Ω) (20°C)		0.18 - 1390	0.32 - 2380	0.46 - 3380
电阻值公差(20°C)		±10%		
防护等级(EN 60529) (安装后)		IP 00		
允许工作电压最大值		600 V AC / 800 V DC		
冷却		自然风冷		
电气端子		M4 / M5		
工作温度范围		-25 ... +40 °C		
测试电压		2.7 kV AC 1s		
安装位置				

服从技术修改

HEINE Resistors GmbH · Otto-Mohr-Straße 5 · 01237 Dresden · Germany · Tel: +49 (0) 351 3192-0 · E-Mail: info@heine-resistors.com
Gerichtsstand Dresden · HRB 3315 · USt-IdNr: DE 181022992 · St.-Nr 203/110/04604
IBAN: DE64 8508 0000 04022658 00 · BIC: DRESDEFF850
Geschäftsführer: Patrick Rudolph
Ein Unternehmen der Knorr-Bremse AG

参数表

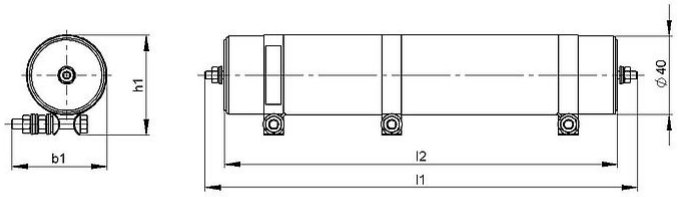

产品编号		ds4000 0151		
类型		RWS 3	RWS 4	RWS 5
长度(mm)	l1	220	320	420
	l2	200	300	400
宽度(mm)	b1	54	54	54
高度(mm)	h1	65	65	65
约重(kg)		0.7	1	1.3
最后更新		2016-01-13		

安装说明:

应采取适当的安全措施，以保护电阻器抵抗过载;

在安装时，需保证电阻器的进风口及出风口不能有任何阻碍;

波纹电阻器必须水平安装;

电阻器必须接地。

HEINE Resistors GmbH · Otto-Mohr-Straße 5 · 01237 Dresden · Germany · Tel: +49 (0) 351 3192-0 · E-Mail: info@heine-resistors.com
Gerichtsstand Dresden · HRB 3315 · USt-IdNr: DE 181022992 · St.-Nr 203/110/04604
IBAN: DE64 8508 0000 04022658 00 · BIC: DRESDEFF850
Geschäftsführer: Patrick Rudolph
Ein Unternehmen der Knorr-Bremse AG