参数表

GWK | 1.0 - 2.0 kW
铝壳电阻器
with Terminalbox

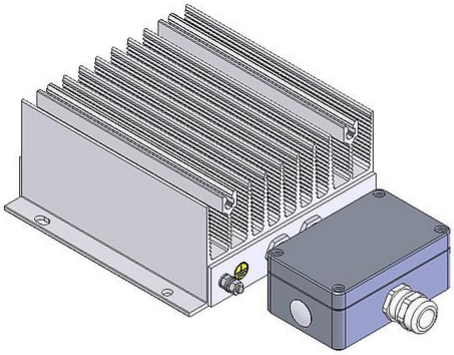

产品编号		ds3000 3601			
类型		GWK 150	GWK 200	GWK 300	GWK 500
脉冲功率(kW) T_a ~ 40 °C 参考周期120s 近似值(取决于电阻值)	ED 6 %*	11.3	12.5	15	23.8
	ED 15 %*	4.5	5	6	9.5
	ED 25 %*	2.7	3	3.6	5.7
	ED 40 %*	1.7	1.9	2.3	3.6
标称连续功率(kW) T_a ~ 40 °C		1	1.2	1.5	2
电阻值(Ω) (20°C)		2.2 - 150	4 - 180	6 - 180	7 - 180
电阻值公差(20°C)		±10 %			
防护等级(EN 60529) (安装后)		IP 66			
允许工作电压最大值		EN 1000 V DC			
冷却		自 然风冷			
标称连续功率下外壳温度 T_a ~ 40 (°C)		<400 °C			
电气端子		lead out terminal 2.5 mm²			
工作温度范围		-25 ... +40 °C			
测试电压		2.7 kV AC 1 s			
安装位置					

服从技术修改

HEINE Resistors GmbH · Otto-Mohr-Straße 5 · 01237 Dresden · Germany · Tel: +49 (0) 351 3192-0 · E-Mail: info@heine-resistors.com
Gerichtsstand Dresden · HRB 3315 · USt-IdNr: DE 181022992 · St.-Nr 203/110/04604
IBAN: DE64 8508 0000 04022658 00 · BIC: DRESDEFF850
Geschäftsführer: Patrick Rudolph
Ein Unternehmen der Knorr-Bremse AG

参数表

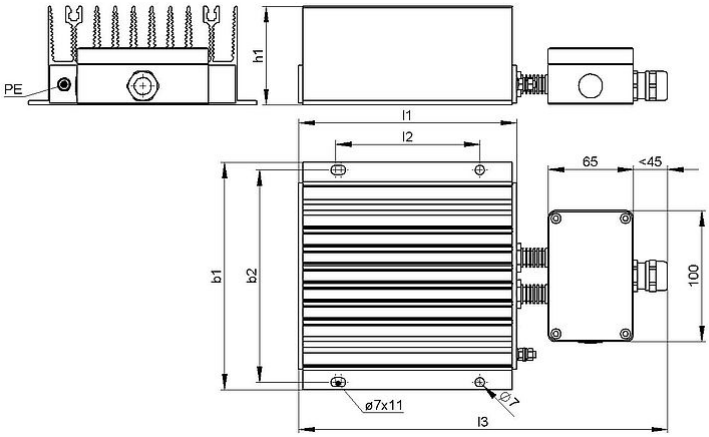

产品编号		ds3000 3601			
类型		GWK 150	GWK 200	GWK 300	GWK 500
长度(mm)	l1	166	216	316	516
	l2	110	160	160	160
	l3	<285	<335	<435	<635
宽度(mm)	b1	174	174	174	174
	b2	162	162	162	162
高度(mm)	h1	75	75	75	75
约重(kg)		3	4	5.5	9
绝缘阻抗		>10 M Ohm			
Derating horizontal mounting position [%]		20			
最后更新		2011-09-12			

安装说明:

当工作升温时，电阻器外壳上两个固定点间的距离平均每100 mm最多增加0.85 mm(安装在固定或可移动的轴承时）；

在安装时，需保证电阻器的进风口及出风口不能有任何阻碍;

请将电阻器安装在平面区域;

电阻器必须接地。

HEINE Resistors GmbH · Otto-Mohr-Straße 5 · 01237 Dresden · Germany · Tel: +49 (0) 351 3192-0 · E-Mail: info@heine-resistors.com
Gerichtsstand Dresden · HRB 3315 · USt-IdNr: DE 181022992 · St.-Nr 203/110/04604
IBAN: DE64 8508 0000 04022658 00 · BIC: DRESDEFF850
Geschäftsführer: Patrick Rudolph
Ein Unternehmen der Knorr-Bremse AG