参数表

GWHS 120x30-K | 540 - 1080 W
铝壳电阻器

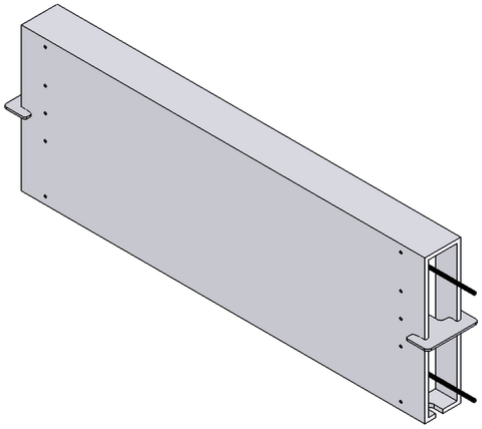

产品编号		ds3000 3405			
类型		GWHS 217-120x30	GWHS 267-120x30	GWHS 337-120x30	GWHS 407-120x30
脉冲功率(W) T_a ~ 40 °C 参考周期120s 近似值(取决于电阻值)	ED 6 %*	4860	6480	8100	9720
	ED 15 %*	2700	3600	4500	5400
	ED 25 %*	1620	2160	2700	3240
	ED 40 %*	1080	1440	1800	2160
标称连续功率(W) T_a ~ 40 °C		540	720	900	1080
电阻值(Ω) (20°C)		2.3 - 720	3.1 - 600	3.9 - 450	4.7 - 360
电阻值公差(20°C)		±10 %			
防护等级(EN 60529) (安装后)		IP 20			
允许工作电压最大值		EN 1000 V DC			
冷却		自 然风冷			
标称连续功率下外壳温度 T_a ~ 40 (°C)		~360 °C			
电气端子		2x AWG 16 / l=25 cm			
工作温度范围		-25 … +40 °C			
测试电压		2,7 kV AC 1 s			
安装位置					

服从技术修改

HEINE Resistors GmbH · Otto-Mohr-Straße 5 · 01237 Dresden · Germany · Tel: +49 (0) 351 3192-0 · E-Mail: info@heine-resistors.com
Gerichtsstand Dresden · HRB 3315 · USt-IdNr: DE 181022992 · St.-Nr 203/110/04604
IBAN: DE64 8508 0000 04022658 00 · BIC: DRESDEFF850
Geschäftsführer: Patrick Rudolph
Ein Unternehmen der Knorr-Bremse AG

参数表

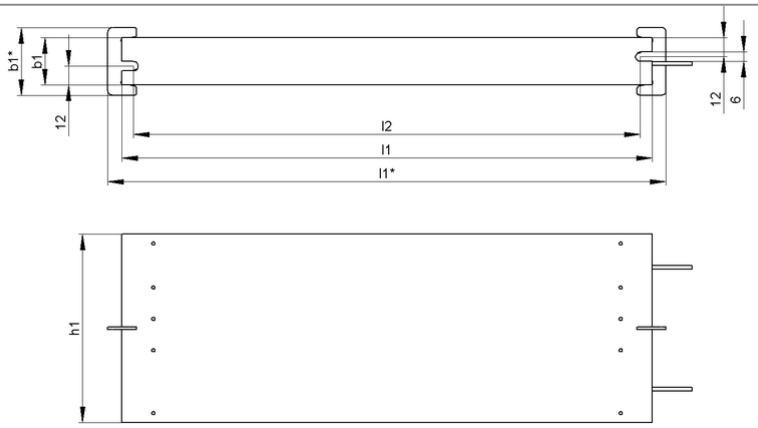

产品编号		ds3000 3405			
类型		GWHS 217-120x30	GWHS 267-120x30	GWHS 337-120x30	GWHS 407-120x30
长度(mm)	l1*	≤237	≤287	≤357	≤427
	l1	217	267	337	407
	l2	205	255	325	395
宽度(mm)	b1*	≤45	≤45	≤45	≤45
	b1	30	30	30	30
高度(mm)	h1	120	120	120	120
约重(kg)		1,4	1,8	2,2	2,6
绝缘阻抗		≥10 MΩ			
最后更新		2016-01-22			

安装说明:

当工作升温时，电阻器外壳上两个固定点间的距离平均每100 mm最多增加0.85 mm(安装在固定或可移动的轴承时）；

在安装时，需保证电阻器的进风口及出风口不能有任何阻碍;

请将电阻器安装在平面区域;

电阻器必须接地。

HEINE Resistors GmbH · Otto-Mohr-Straße 5 · 01237 Dresden · Germany · Tel: +49 (0) 351 3192-0 · E-Mail: info@heine-resistors.com
Gerichtsstand Dresden · HRB 3315 · USt-IdNr: DE 181022992 · St.-Nr 203/110/04604
IBAN: DE64 8508 0000 04022658 00 · BIC: DRESDEFF850
Geschäftsführer: Patrick Rudolph
Ein Unternehmen der Knorr-Bremse AG