MICROELETTRICA

SCHEDA TECNICA

RAF 100_8 | 0.7 - 1.15 kW
Resistenza a filo avvolto

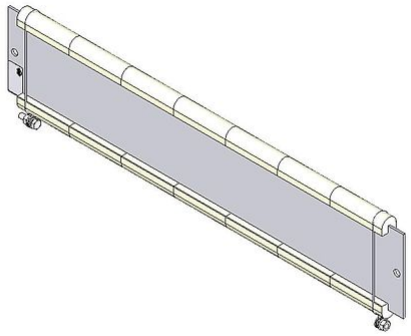

Articolo-No.		ds2003 0010			
Tipo		RAF 100/5	RAF 100/6	RAF 100/7	RAF 100/8
Impulso (kW) T_a ~ 40 °C *Riferito aa durata del ciclo 120s Valore approssimativo (dipendente dalla resistenza)	ED 6 %*	5.6	6.8	8	9.2
	ED 15 %*	3.2	3.8	4.5	5.2
	ED 25 %*	2.1	2.6	3	3.5
	ED 40%*	1.5	1.8	2.1	2.4
Potenza continuativa nominale (kW) T_a ~ 40 °C		0.7	0.9	1	1.2
Valore di resistenza a 20°C (Ω)		2.5 - 110	3 - 136	3.5 - 160	4 - 184
Tolleranza della resistenza a 20°C		±10 %			
Grado di protezione (EN 60529) avvitato posizione		IP 00			
Massima tensione di funzionamento ammissibile		EN 1000 V DC			
Raffreddamento		Convezione naturale			
Terminale elettrico		M5			
Intervallo di temperatura di funzionamento		-25 ... +40 °C			
Tensione di prova		2.7 kV AC 1 s			
Posizione di montaggio					

Soggetto a modifica tecnica

HEINE Resistors GmbH · Otto-Mohr-Straße 5 · 01237 Dresden · Germany · Tel: +49 (0) 351 3192-0 · E-Mail: info@heine-resistors.com
Gerichtsstand Dresden · HRB 3315 · USt-IdNr: DE 181022992 · St.-Nr 203/110/04604
IBAN: DE64 8508 0000 04022658 00 · BIC: DRESDEFF850
Geschäftsführer: Patrick Rudolph
Ein Unternehmen der Knorr-Bremse AG

MICROELETTRICA

SCHEDA TECNICA

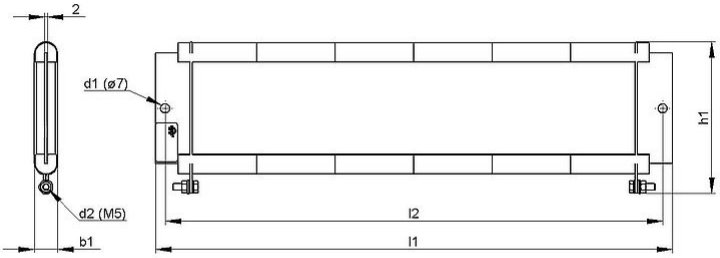

Articolo-No.		ds2003 0010			
Tipo		RAF 100/5	RAF 100/6	RAF 100/7	RAF 100/8
Lunghezza [mm]	l1	<340	<400	<460	<520
	l2	320	380	440	500
Profondità [mm]	b1	<20	<20	<20	<20
Altezza [mm]	h1	~116	~116	~116	~116
Peso approssimativo [kg]		0.8	0.95	1.2	1.35
Ultimo aggiornamento		2015-10-29			

Istruzioni di montaggio:
La resistenza dovrebbe essere protetta con adeguate misure di sicurezza contro il sovraccarico.
Montare la resistenza lasciando libera da eventuali ostacoli la zona di ingresso e di uscita dell'aria.
La resistenza deve essere collegata a terra.

HEINE Resistors GmbH · Otto-Mohr-Straße 5 · 01237 Dresden · Germany · Tel: +49 (0) 351 3192-0 · E-Mail: info@heine-resistors.com
Gerichtsstand Dresden · HRB 3315 · USt-IdNr: DE 181022992 · St.-Nr 203/110/04604
IBAN: DE64 8508 0000 04022658 00 · BIC: DRESDEFF850
Geschäftsführer: Patrick Rudolph
Ein Unternehmen der Knorr-Bremse AG